GF27

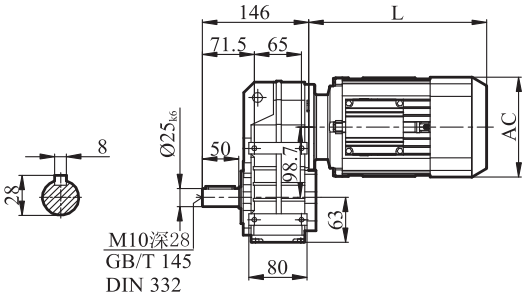


GFA27-T

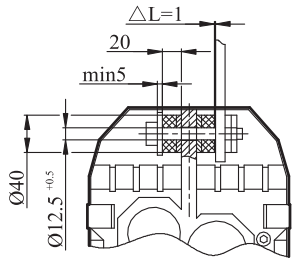


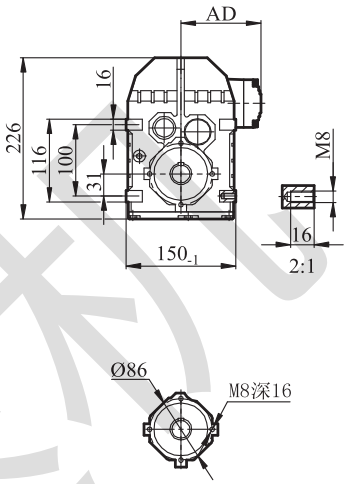


GFA/GFH/GFV27

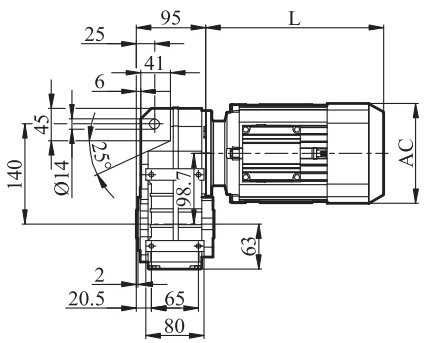


GFAZ/GFHZ/GFVZ27

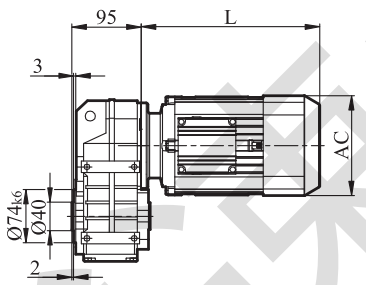


GFF27

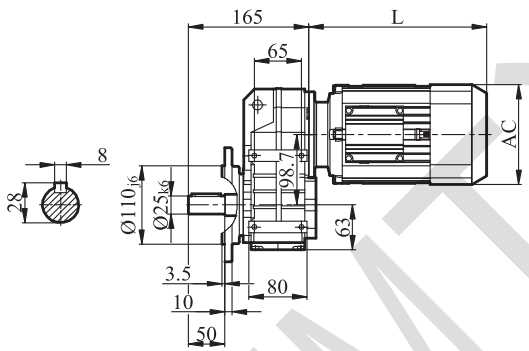


GFAF/GFHF/GFVF27

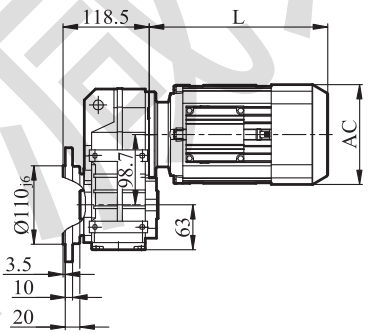


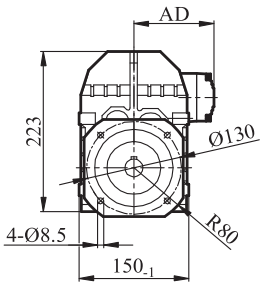


GFA/GFAZ/GFAF27 输出轴

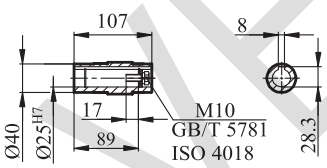


GFH/GFHZ/GFHF27输出轴

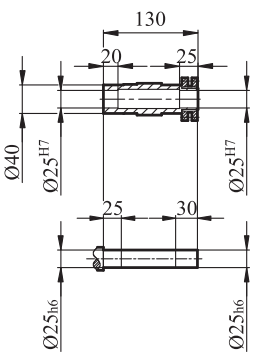


GFV/GFVZ/GFVF27输出轴

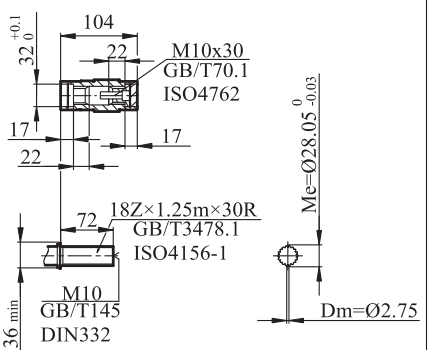


| YE2电机机座号 Motor Size | 63 | 71 | 80 | 90S | 90L |
|---|---|---|---|---|---|
| L | 225 | 260 | 290 | 300 | 330 |
| AC | 120 | 145 | 170 | 190 | 190 |
| AD | 110 | 130 | 135 | 145 | 145 |